Spezifikation des TBS-Micro

Verwendung der Schalt- und Lichtausgänge
mit DC07-Si und MOSFET Verstärker FDC6305N

Michael Klahre

Wie in der Spezifikation zu lesen, ist das TBS-Micro in der Lage, mehrere Schaltausgänge anzusteuern. Dabei sind die verschiedensten Licht- und Schaltfunktion möglich. Um diese Schalt- bzw. Lichtausgänge zu verwenden, muss ein Verstärker in Form eines MOSFET oder Transistor den Ausgängen direkt nachgeschaltet werden. Damit wird eine Überlastung der Ausgänge verhindert und man kann darüber hinaus auch höhere Ströme (in Abhängigkeit des verwendeten Verstärkers) als die üblichen 20mA steuern. In diesem Beispiel wird der MOSFET **FDC6305N** verwendet. Vorteil ist, dass man sich den Basisvorwiderstand sparen und darüber hinaus dieser Chip gleich zwei Verstärker in sich vereint. Natürlich können auch ganz normale Transistoren oder andere Verstärkerelemente verwendet werden.
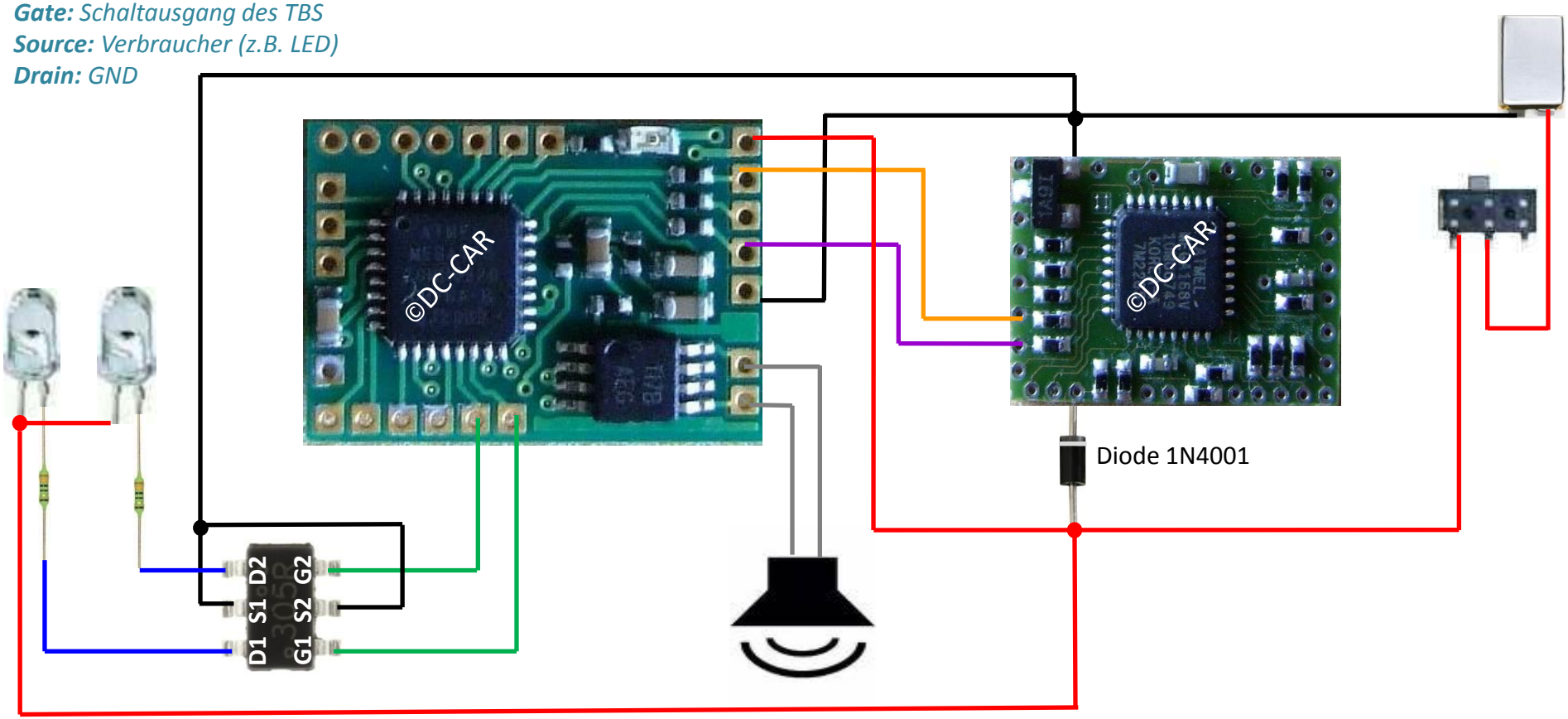
Gate: *Schaltausgang des TBS*
Source: *Verbraucher (z.B. LED)*
Drain: *GND*